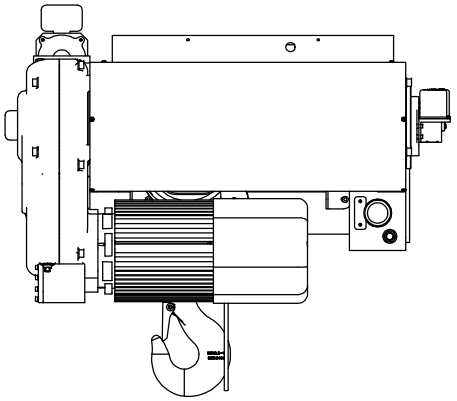

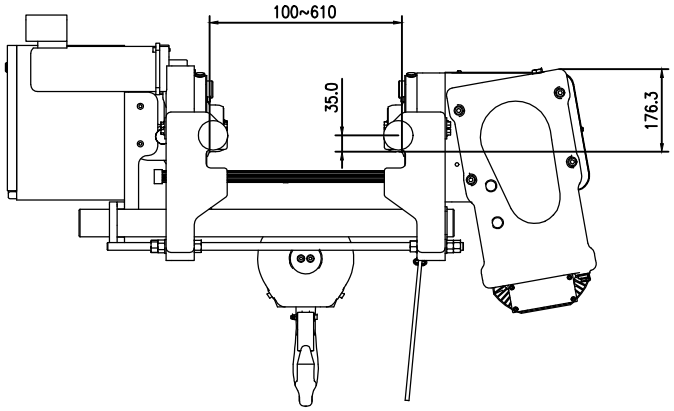

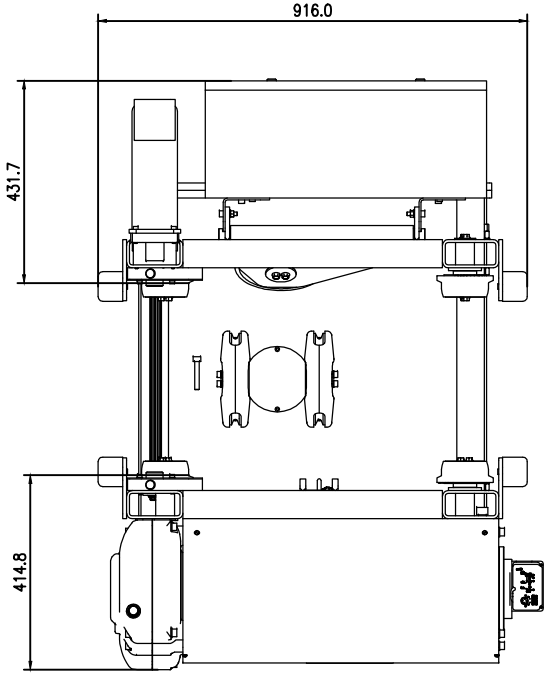

主要参数：

1、起重量LOAD……5t
2、起升高度LIFTING HEIGHT……10m
3、起升速度HOISTING SPEED……5/0.8 m/min
4、工作级别HOIST MACHINERY GROUP……2m/M5
5、起升功率HOISTING POWER……5kW；
6、钢丝绳倍率REEVING……4/1；
7、运行功率TRAVERSING POWER……0.65KW×1；
8、电源POWER SUPPLY……3P 380V 50Hz;
9、整机重量WEIGHT OF TROLLEY……0.38t

						材料 Material		MOTCRANE	
标记 Rev.	处数 Pcs.	分区 Area	更改文件号 Modifiedno	签名 Modified	年、月、日 Date	材料代号 Material code		零件名称 Part Name	
设计 Designed			标准化 Standardized			阶段标记 Stage	重量 Weight(kg)	版本 Issue	
校对 Checked			批准 Approved						
审核 Verified					比例 Size				
工艺 Processed			批准 Scale			共 Total 张	第 Page 张	图号: DWG No.	

A B C D E F G H

1 2 3 4 5 6