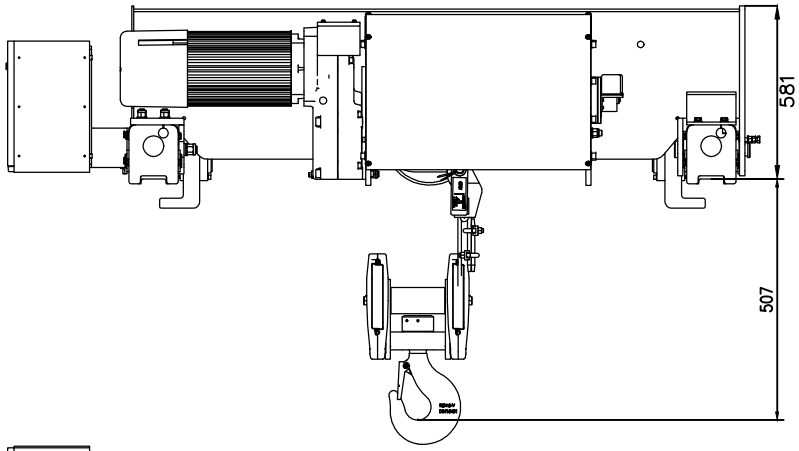

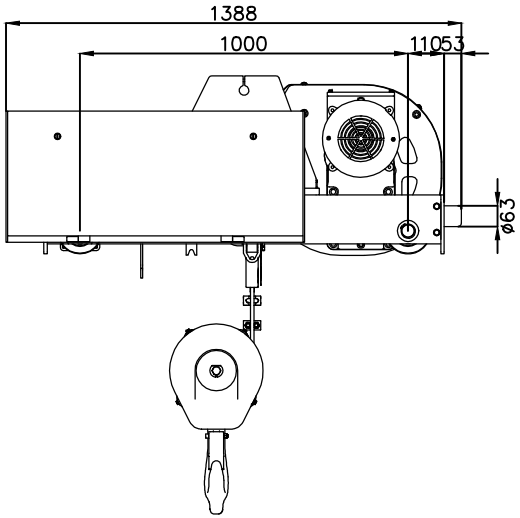

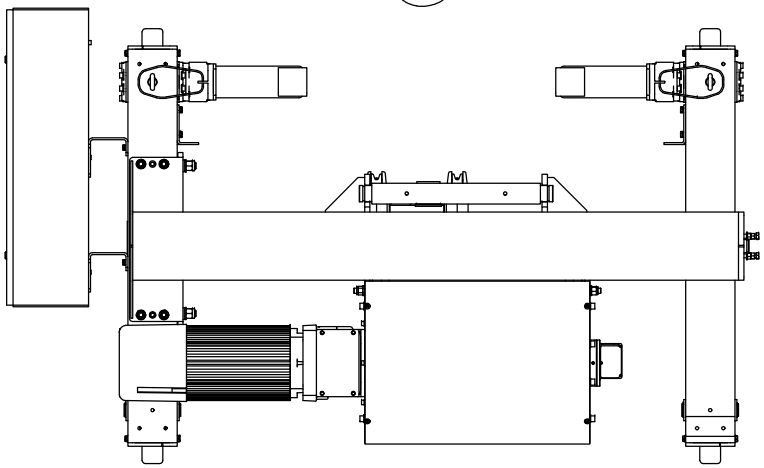

主要参数：

1、起重量LOAD……10t
2、起升高度LIFTING HEIGHT……10m
3、起升速度HOISTING SPEED……0-5 m/min
4、工作级别HOIST MACHINERY GROUP……2m/M5
5、起升功率HOISTING POWER……9kW；
6、钢丝绳倍率REEVING……4/1；
7、运行功率TRAVERSING POWER……0.65KW×2；
8、电源POWER SUPPLY……3P 380V 50Hz;
9、整机重量WEIGHT OF TROLLEY……0.79t

借通用件登记	
描 图	
校 描	
旧底图总号	
签 字	
日 期	

标记 Rev.	处数 Pcs.	分区 Area	更改文件号 Modifiedno	签名 Modified	年.月.日 Date	材料 Material		MOTCRANE
设计 Designed			标准化 Standardized			材料代号 Material code		零件名称 Part Name
审核 Checked			批准 Approved			阶段标记 Stage	重量 Weight(kg)	版本 Issue
审定 Verified					比例 Size			
工艺 Processed			比例 Scale			共 Total 张	第 Page 张	图号 DWG No.